# VM 580E

## Injection unit / 射出裝置

| 射出型式：三座式 / 油壓馬達驅動螺桿 | | IU 450 | | | | IU 580 | | | |
|---|---|---|---|---|---|---|---|---|---|
| 螺桿直徑 | mm | 52 | 58 | 65 | 75 | 58 | 65 | 75 | 85 |
| 射出壓力 | kg/cm$^2$ | 3145 | 2528 | 2013 | 1512 | 3017 | 2402 | 1804 | 1405 |
| 理論射出容積 | cm$^3$ | 552 | 687 | 863 | 1149 | 793 | 995 | 1325 | 1702 |
| 射出重量(PS) | g | 503 | 625 | 785 | 1045 | 721 | 906 | 1206 | 1549 |
| 射出率 | cm$^3$/sec | 371 | 461 | 580 | 772 | 387 | 486 | 646 | 830 |
| 螺桿長徑比 | L/D | 20 | 20 | 20 | 20 | 20 | 20 | 20 | 20 |
| 可塑化能力(PS) | kg/hr | 200 | 282 | 354 | 472 | 226 | 283 | 377 | 570 |
| 射出行程 | mm | 260 | | | | 300 | | | |
| 射出速度 | mm/sec | 175 | | | | 146 | | | |
| 螺桿迴轉速 | r.p.m | 350 | | | | 280 | | | |
| 射頭接觸力 | ton | 10.7 | | | | 10.7 | | | |
| 料斗容量 | l | 100 | | | | 100 | | | |
| 溫度控制區段 | zone | 料管4段/噴嘴1段 | | | | | | | |

## Clamping unit / 開閉模裝置

| | | |
|---|---|---|
| 閉模方式 | | 雙曲肘 |
| 閉模力 | ton | 580 |
| 開閉模行程 | mm | 850 |
| 模板尺寸 (H×V) | mm | 1340×1340 |
| 柱間尺寸 (H×V) | mm | 910×910 |
| 模具厚度 | mm | 400~850 |
| 開模最大距離 | mm | 1700 |
| 突模方式 | | 油壓頂針17點 |
| 突模行程 | mm | 180 |
| 突模力 | ton | 11.1 |

## General data / 其他

| | | | | | | | | | |
|---|---|---|---|---|---|---|---|---|---|
| 泵浦馬達 | kw | 25+25 | | | | | | | |
| 電熱力 | kw | 15 | 16.8 | 20.4 | 22.7 | 17.4 | 20.2 | 26.6 | 29.4 |
| 總電力 | kw | 65 | 66.8 | 70.4 | 72.7 | 67.4 | 70.2 | 76.6 | 79.4 |
| 油箱容量 | l | 700 | | | | | | | |
| 機械重量 | ton | 25.5 | | | | | | | |

E=伺服節能系列　油壓系統最高壓力=175kg/cm²
本公司因技術持續精進僅保留以上數值資料變更之權利

**遠景機械股份有限公司**
塑膠射出成型機專業製造

24944新北市八里區觀海大道175號
Tel: 02-2610-6535 Fax: 02-2610-6533
http://www.vision100.com.tw

# VM 580E

## 模具尺寸圖

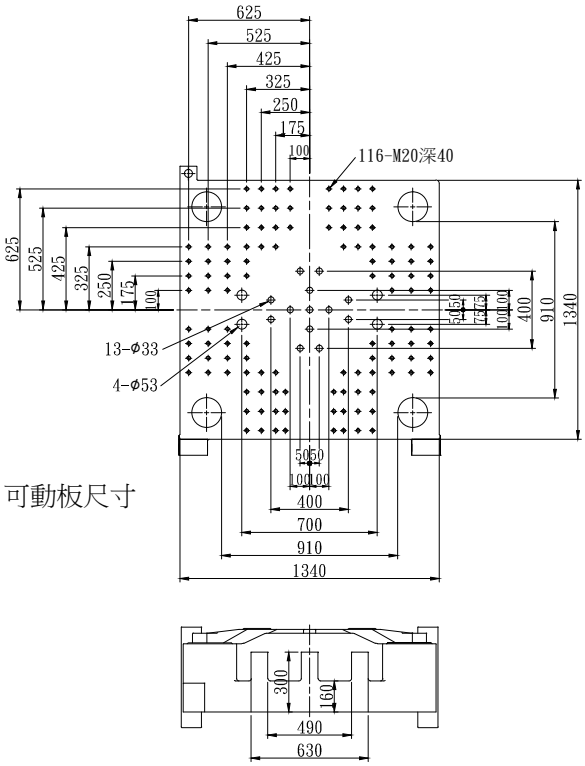


可動板尺寸

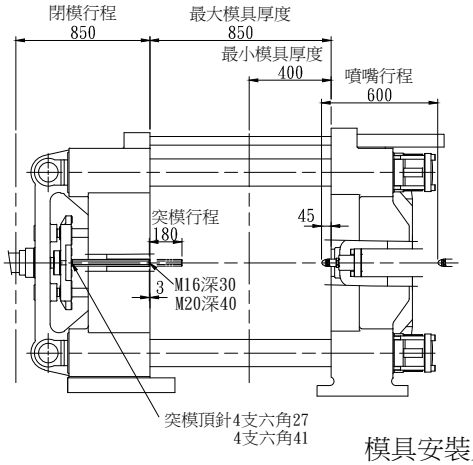


模具安裝尺寸

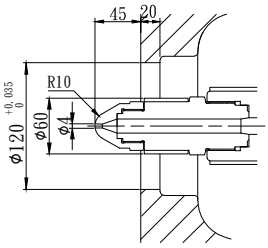


噴嘴尺寸

機械手安裝尺寸

## 機械尺寸圖

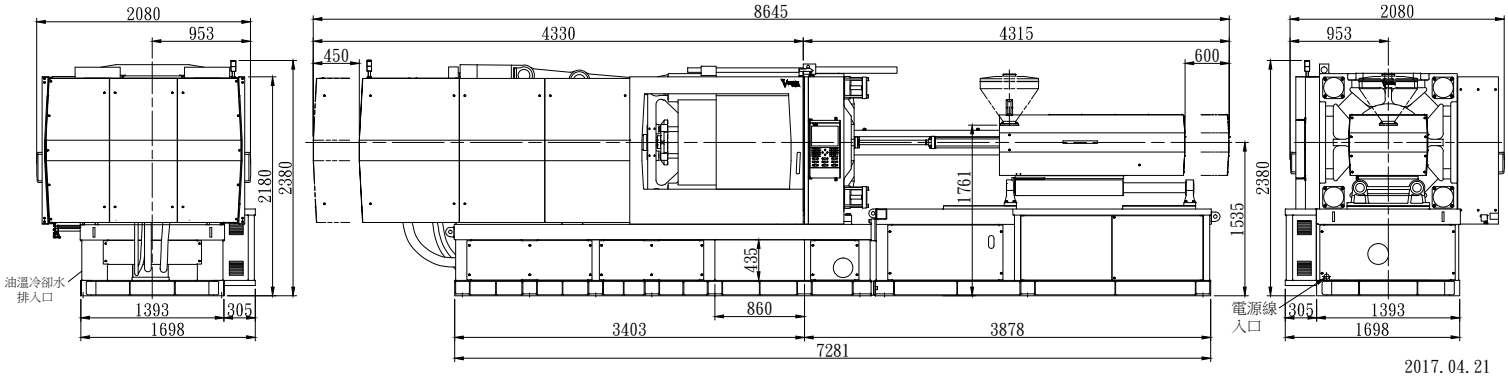


2017.04.21